SIEMENS

iQ700, Inductiekookplaat, 60 cm, opbouwmontage met rand EX675HEC1E

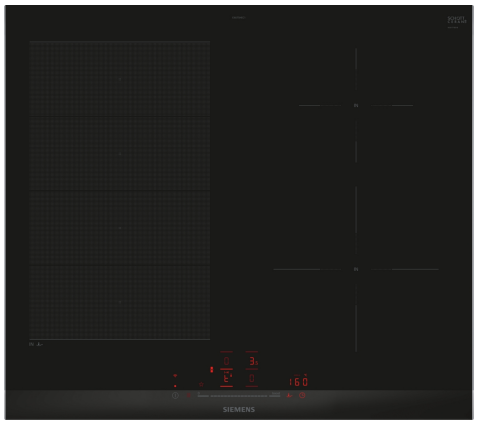

De intelligente flexInductie kookplaat – voor meer flexibiliteit bij het koken en eindeloze mogelijkheden d.m.v. Home Connect

- ✓ flexInduction: de slimme kookplaat die zich aanpast aan je kookgerei.
- ✓ touchSlider: controle over het vermogensniveau met een aanraking van je vinger.
- ✓ Home Connect: Integreer je kookplaat in de slimme keuken
- ✓ fryingSensor Pro: vermijd het risico op aanbranden.
- ✓ intelligent flexZones: automatisch switchen tussen kookzones, voor maximale flexibiliteit.

Optionele accessoires

HZ32WA00	Draadloze bluetooth thermometer
HZ390522	Grillplaat
HZ394301	Verbindingslijst
HZ9FF010	Flex pan, Maat L
HZ9FF030	Flex pan set, 3 stuks (2xS, 1xM)
HZ9FF040	Flex pan set, 4 stuks (2xS, 1xM, 1xL)
HZ9SE030	3-delige pannenset
HZ9SE040	4-delige pannenset
HZ9SE060	6-delige pannenset
HZ9TY010	Teppan Yaki plaat

Uitrusting

Technische Data

Productnaam/ Productfamilie: ..... kookplaat glaskeramiek
Inbouw/vrijstaand: ..... Inbouw
Type: ..... Elektrisch
Aantal kookzones: 4
Inbouwafmetingen (hxbxd): ..... 51 x 560-560 x 490-500 mm
Breedte: .....602 mm
Afmetingen apparaat (hxbxd): .....51x602x520 mm
Afmetingen inclusief verpakking (hxbxd): ..... 130x750x600 mm
Nettogewicht: ..... 13.2 kg
Brutogewicht: ..... 14.3 kg
Restwarmte indicator: .....Apart
Positie bedieningspaneel: ..... Voor
Oppervlakmateriaal: .....Glaskeramisch
Kleur oppervlak: .....Zwart, geborsteld aluminium
Lengte elektriciteitssnoer: ..... 110 cm
EAN-code: 4242003935538
Spanning: .....220-240 V
Frequentie: ..... 50; 60 Hz

4 242003 935538

SIEMENS

iQ700, Inductiekookplaat, 60 cm, opbouwmontage met rand EX675HEC1E

Uitrusting

Flexibiliteit kookzones

- 1 flexZone: Gebruik kookgerei van elke vorm of afmeting waar dan ook binnen de 40 cm lange zone.
- 60 cm: ruimte voor 4 potten of pannen.
- Kookzone linksvoor: 190 mm, 230 mm, 2.2 kW (max. vermogen 3.7 kW)
- Kookzone linksachter: 230 mm, 190 mm, 2.2 kW (max. vermogen 3.7 kW)
- Kookzone rechtsvoor: 210 mm, 2.5 kW (max. vermogen 3.7 kW)
- Kookzone rechtsachter: 145 mm , 1.6 kW (max. vermogen 2.2 kW)

Design

- Comfort profiel alu

Tijdsbesparing en efficiency

- powerBoost-functie voor alle inductiekookzones
- : kook water sneller dankzij 50% meer energie dan op de hoogste stand.
- via HC app/MyButton: verwarmt pannen sneller dan op de hoogste stand en beschermt tegelijkertijd de pancoating.
- Automatic join split: Bij het plaatsen van groot kookgerei verbindt de kookplaat automatisch twee kookzones tot een grote zone.
- Automatische zone selectie: bij het inschakelen selecteert de kookplaat automatisch de kookzone waarop een nieuw kookgerei wordt geplaatst.
- flexMotion: bij het verplaatsen van een pan naar een andere kookzone (Flex zone) worden alle eerdere instellingen met één druk op de knop overgezet naar de nieuwe zone
- Panherkenning: Wanneer je een pan op de Flex zone verplaatst, passen de instellingen zich onmiddellijk aan en past de kookzone zich aan de grootte van het kookgerei aan
- quickStart-functie: bij het aanzetten selecteert de kookplaat automatisch de kookzone met kookgerei in (geplaatst in uit-modus).
- reStart functie: herstelt alle vorige instellingen door de kookplaat binnen 4 seconden weer in te schakelen.

Kookhulp

- fryingSensor Pro: voorkomt aanbranding d.m.v. temperatuurgestuurd bakken en braden

Connectiviteit

- Home Connect: op afstand monitoren en aanpassen van de instellingen met de Home Connect-app: controleer of de kookplaat is uitgeschakeld ook als je niet thuis bent, en vind recepten of extra functies in de Home Connect-app.
- cookConnect: bedienen van een cookConnect geschikte afzuigkap: activeert automatisch de afzuigkap tijdens het koken, dankzij de wifi-verbinding van kookplaat en geschikte afzuigkap.
- Favorietenknop: direct toegang tot favoriete functies met een configureerbare knop (beschikbaar met aangesloten Home Connect account)
- Intelligent hood automatic: Afzuigkap past automatisch de ventilatiesnelheid aan dankzij de kookplaat die continu kookgegevens doorgeeft (met bijpassende afzuigkap en aangesloten Home Connect account)
- Smart home trigger, via Favorieten-knop (beschikbaar met aangesloten Home Connect account): open het slimme universum van uw kookplaat (partnerservice vereist)
- Updatebaar apparaat (beschikbaar met aangesloten Home Connect account): houd het apparaat altijd up-to-date met de laatste stand van de software

Gebruiksgemak

- touchSlider
- 17 Vermogensstanden: past de warmte nauwkeurig aan met 17 vermogensstanden (9 hoofdstanden en 8 tussenstanden)
- via HC app/MyButton: houd gerechten warm op een vooraf ingesteld laag vermogen.
- Alleen via Home connect-app: vind eenvoudig de juiste temperatuurinstelling voor een bepaald gerecht via de Home Connect-app.
- Timer met uitschakelfunctie: schakelt de kookzone uit aan het einde van de ingestelde tijd (bijv. voor gekookte eieren).
- Timer met aftelfunctie (kan worden gekozen in plaats van uitschakeltimer): een alarm aan het einde van de ingestelde tijd (bijv. voor pasta).
- Geluidsvolume aanpasbaar aan persoonlijke voorkeur en behoeften

Veiligheid

- 2-Voudige restwarmte-aanduiding: geeft aan welke kookzones nog warm zijn.
- Kinderbeveiliging: voorkomt activering van de kookplaat
- Pauze-functie: pauzeer het verwarmingsproces, bijv. om de deur te openen.
- Hoofdschakelaar: schakelt alle kookzones uit met een druk op de knop
- Veiligheidsuitschakeling: om veiligheidsredenen stopt het verwarmen na een vooraf ingestelde tijd zonder interactie.

Installatie

- Afmetingen (bxdxh mm): 602 x 520 x 51
- Inbouwmaten (hxbxd mm) : 51 x 560 x (490 - 500)
- Minimale werkbladdikte: 16 mm
- Aansluitwaarde: 7.4 kW
- powerManagement functie: beperk het maximale vermogen indien nodig (afhankelijk van de zekering van de elektrische installatie).

SIEMENS

iQ700, Inductiekookplaat, 60 cm, opbouwmontage met rand
EX675HEC1E

Maatschetsen

Afmeting in mm

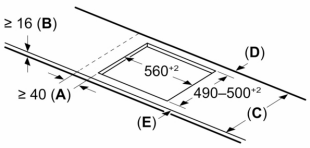

A: Min. afstand van de kookplaatuitsparing tot de wand

B: De ruimte tussen het oppervlak van het werkblad en de bovenkant van het front van de oven moet 30 mm zijn

Zie ruimtevereisten voor de oven

C	D	E
585–600	50	≥ 35
> 600	≥ 50	≥ 50

Het werkblad waarin de kookplaat wordt geïnstalleerd moet bestand zijn tegen belastingen van ca. 60 kg; gebruik indien nodig geschikte steunconstructies

Afmeting in mm

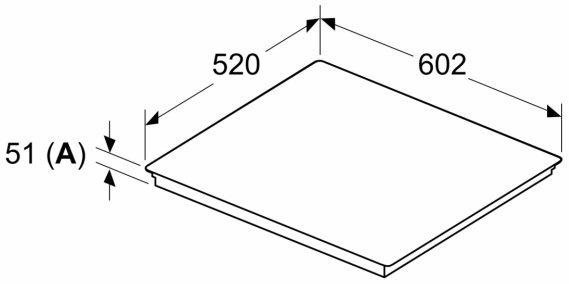

A: Inbouwdiepte

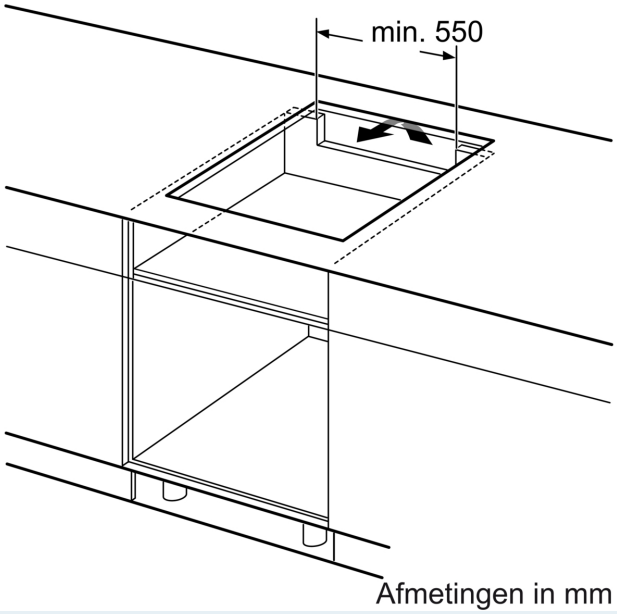

Afmetingen in mm

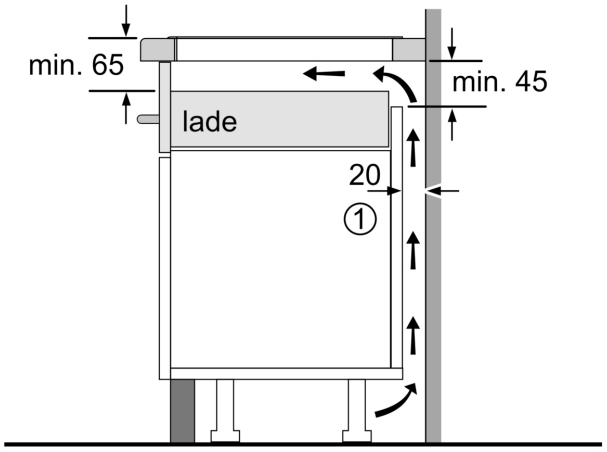

1
Er moet voor een ventilatiespleet worden gezorgd.

Afmetingen in mm

SIEMENS

Maatschetsen

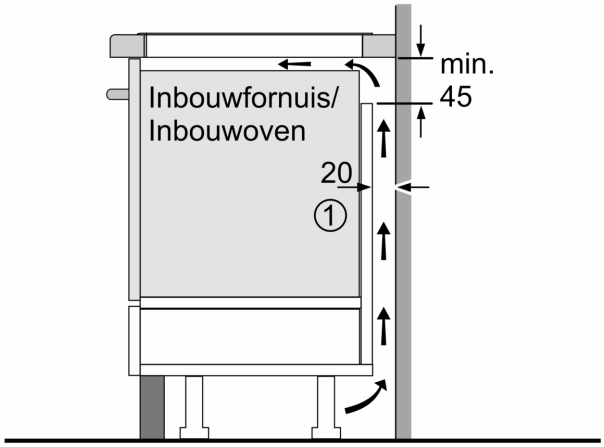

1
Er moet voor een ventilatiespleet worden gezorgd.

Afmetingen in mm