SIEMENS

iQ700, Inductiekookplaat, 60 cm, opbouwmontage met rand EX675HXC1E

Optionele accessoires

HZ32WA00	Draadloze bluetooth thermometer
HZ390522	Grillplaat
HZ394301	Verbindingslijst
HZ9FF010	Flex pan, Maat L
HZ9SE040	4-delige pannenset
HZ9SE060	6-delige pannenset
HZ9TY010	Teppan Yaki plaat
HZ9FF030	Flex pan set, 3 stuks (2xS, 1xM)
HZ9FF040	Flex pan set, 4 stuks (2xS, 1xM, 1xL)
HZ9SE030	3-delige pannenset

De intelligente flexInductie kookplaat – voor meer flexibiliteit bij het koken en eindeloze mogelijkheden d.m.v. Home Connect

- ✓ flexInduction: de slimme kookplaat die zich aanpast aan je kookgerei.
- ✓ touchSlider: controle over het vermogensniveau met een aanraking van je vinger.
- ✓ Home Connect: Integreer je kookplaat in de slimme keuken
- ✓ fryingSensor Pro: vermijd het risico op aanbranden.
- ✓ intelligent flexZones: automatisch switchen tussen kookzones, voor maximale flexibiliteit.

Uitrusting

Technische Data

Productnaam/ Productfamilie: ..... kookplaat glaskeramiek
Inbouw/vrijstaand: ..... Inbouw
Type: ..... Elektrisch
Aantal kookzones: 4
Inbouwafmetingen (hxbxd): ..... 51 x 560-560 x 490-500 mm
Breedte: .....602 mm
Afmetingen apparaat (hxbxd): .....51x602x520 mm
Afmetingen inclusief verpakking (hxbxd): ..... 130x750x600 mm
Nettogewicht: ..... 13.8 kg
Brutogewicht: ..... 14.9 kg
Restwarmte indicator: .....Apart
Positie bedieningspaneel: ..... Voor
Oppervlakmateriaal: .....Glaskeramisch
Kleur oppervlak: .....Zwart, geborsteld aluminium
Lengte elektriciteitssnoer: ..... 110 cm
EAN-code: 4242003935545
Spanning: .....220-240 V
Frequentie: ..... 50; 60 Hz

4 242003 935545

SIEMENS

iQ700, Inductiekookplaat, 60 cm, opbouwmontage met rand EX675HXC1E

Uitrusting

Flexibiliteit kookzones

- 2 flexZones: Gebruik kookgerei van elke vorm of afmeting waar dan ook binnen de 40 cm lange zone.
- 60 cm: ruimte voor 4 potten of pannen.
- Kookzone linksvoor: 190 mm, 230 mm, 2.2 kW (max. vermogen 3.7 kW)
- Kookzone linksachter: 190 mm, 230 mm, 2.2 kW (max. vermogen 3.7 kW)
- Kookzone rechtsvoor: 190 mm, 230 mm, 2.2 kW (max. vermogen 3.7 kW)
- Kookzone rechtsachter: 190 mm, 230 mm , 2.2 kW (max. vermogen 3.7 kW)

Design

- Comfort profiel alu

Tijdsbesparing en efficiency

- powerBoost-functie voor alle inductiekookzones
- : kook water sneller dankzij 50% meer energie dan op de hoogste stand.
- via HC app/MyButton: verwarmt pannen sneller dan op de hoogste stand en beschermt tegelijkertijd de pancoating.
- Automatic join split: Bij het plaatsen van groot kookgerei verbindt de kookplaat automatisch twee kookzones tot een grote zone.
- Automatische zone selectie: bij het inschakelen selecteert de kookplaat automatisch de kookzone waarop een nieuw kookgerei wordt geplaatst.
- flexMotion: bij het verplaatsen van een pan naar een andere kookzone (Flex zone) worden alle eerdere instellingen met één druk op de knop overgezet naar de nieuwe zone
- Panherkenning: Wanneer je een pan op de Flex zone verplaatst, passen de instellingen zich onmiddellijk aan en past de kookzone zich aan de grootte van het kookgerei aan
- quickStart-functie: bij het aanzetten selecteert de kookplaat automatisch de kookzone met kookgerei in (geplaatst in uit-modus).
- reStart functie: herstelt alle vorige instellingen door de kookplaat binnen 4 seconden weer in te schakelen.

Kookhulp

- fryingSensor Pro: voorkomt aanbranding d.m.v. temperatuurgestuurd bakken en braden

Connectiviteit

- Home Connect: op afstand monitoren en aanpassen van de instellingen met de Home Connect-app: controleer of de kookplaat is uitgeschakeld ook als je niet thuis bent, en vind recepten of extra functies in de Home Connect-app.
- cookConnect: bedienen van een cookConnect geschikte afzuigkap: activeert automatisch de afzuigkap tijdens het koken, dankzij de wifi-verbinding van kookplaat en geschikte afzuigkap.
- Favorietenknop: direct toegang tot favoriete functies met een configureerbare knop (beschikbaar met aangesloten Home Connect account)
- Intelligent hood automatic: Afzuigkap past automatisch de ventilatiesnelheid aan dankzij de kookplaat die continu kookgegevens doorgeeft (met bijpassende afzuigkap en aangesloten Home Connect account)
- Smart home trigger, via Favorieten-knop (beschikbaar met aangesloten Home Connect account): open het slimme universum van uw kookplaat (partnerservice vereist)
- Updatebaar apparaat (beschikbaar met aangesloten Home Connect account): houd het apparaat altijd up-to-date met de laatste stand van de software

Gebruiksgemak

- touchSlider
- 17 Vermogensstanden: past de warmte nauwkeurig aan met 17 vermogensstanden (9 hoofdstanden en 8 tussenstanden)
- via HC app/MyButton: houd gerechten warm op een vooraf ingesteld laag vermogen.
- Alleen via Home connect-app: vind eenvoudig de juiste temperatuurinstelling voor een bepaald gerecht via de Home Connect-app.
- Timer met uitschakelfunctie: schakelt de kookzone uit aan het einde van de ingestelde tijd (bijv. voor gekookte eieren).
- Timer met aftelfunctie (kan worden gekozen in plaats van uitschakeltimer): een alarm aan het einde van de ingestelde tijd (bijv. voor pasta).
- Geluidsvolume aanpasbaar aan persoonlijke voorkeur en behoeften

Veiligheid

- 2-Voudige restwarmte-aanduiding: geeft aan welke kookzones nog warm zijn.
- Kinderbeveiliging: voorkomt activering van de kookplaat
- Pauze-functie: pauzeer het verwarmingsproces, bijv. om de deur te openen.
- Hoofdschakelaar: schakelt alle kookzones uit met een druk op de knop
- Veiligheidsuitschakeling: om veiligheidsredenen stopt het verwarmen na een vooraf ingestelde tijd zonder interactie.

Installatie

- Afmetingen (bxdxh mm): 602 x 520 x 51
- Inbouwmaten (hxbxd mm) : 51 x 560 x (490 - 500)
- Minimale werkbladdikte: 16 mm
- Aansluitwaarde: 7.4 kW
- powerManagement functie: beperk het maximale vermogen indien nodig (afhankelijk van de zekering van de elektrische installatie).

SIEMENS

iQ700, Inductiekookplaat, 60 cm, opbouwmontage met rand
EX675HXC1E

Maatschetsen

Afmeting in mm

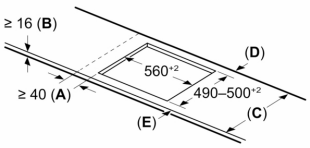

C	D	E
585–600	50	≥ 35
> 600	≥ 50	≥ 50

A: Min. afstand van de kookplaatuitsparing tot de wand

B: De ruimte tussen het oppervlak van het werkblad en de bovenkant van het front van de oven moet 30 mm zijn

Zie ruimtevereisten voor de oven

Het werkblad waarin de kookplaat wordt geïnstalleerd moet bestand zijn tegen belastingen van ca. 60 kg; gebruik indien nodig geschikte steunconstructies

Afmeting in mm

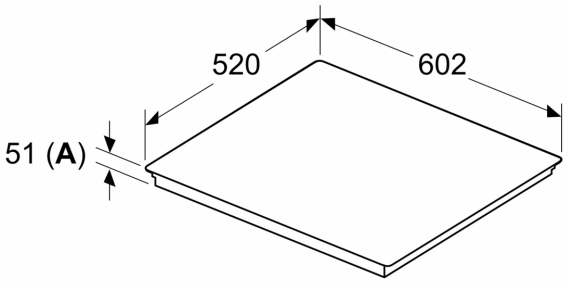

A: Inbouwdiepte

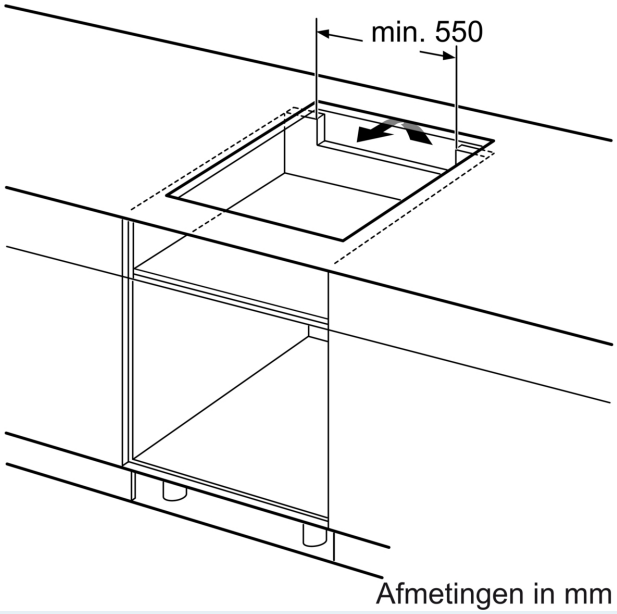

Afmetingen in mm

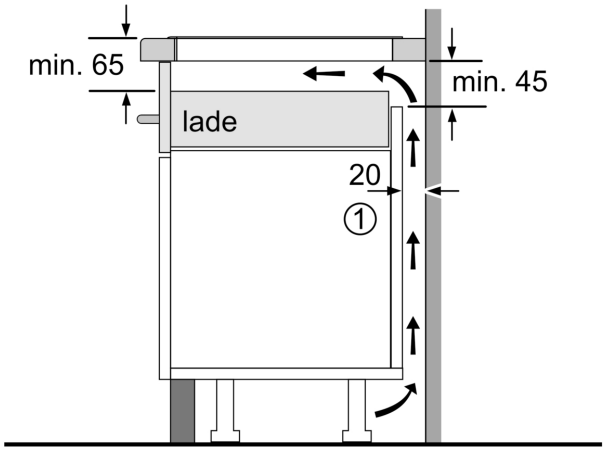

1
Er moet voor een ventilatiespleet worden gezorgd.

Afmetingen in mm

SIEMENS

Maatschetsen

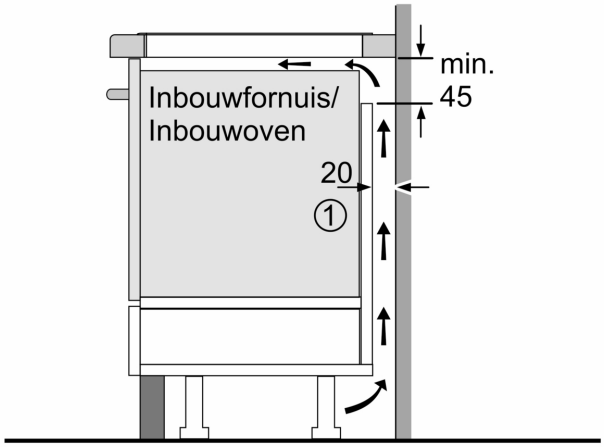

1
Er moet voor een ventilatiespleet worden gezorgd.

Afmetingen in mm