Ovens

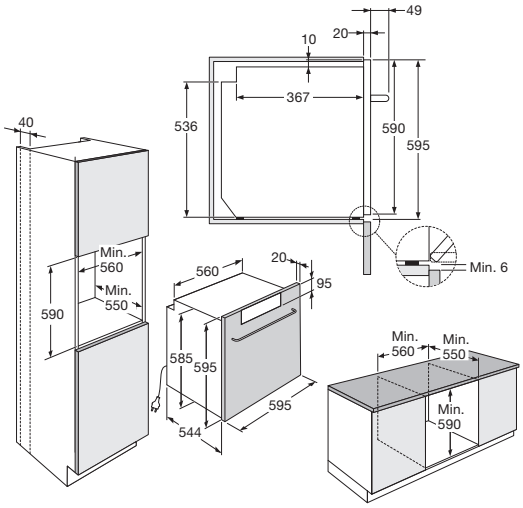

Oven multifunctioneel met pyrolyse

OP316MZ (nis 60 cm)

Pyrolyse
De pyrolyse reinigingsfunctie met temperaturen tot 460°C veranderd vuil in as wat makkelijk schoon te vegen is.

Pizzafunctie
Met 300°C benaderd deze functie de resultaten van de traditionele houtoven en bereid je een pizza in slechts 6 minuten.

Specificaties
- matzwart design
- inhoud 77 liter
- 5 insteekniveaus met zijrekjes
- 6 ovenfuncties waaronder turbo-hetelucht, onder- en bovenwarmte en grillfunctie
- oventemperatuur 30 - 300 °C
- klapdeur uitgevoerd met 4-voudig glas
- standaard meegeleverd: 1 grillrooster en 1 geëmailleerde bakplaat

Gebruikersgemak
- bediening met verzinkbare draaiknoppen en touch control
- LED display met tijd en resterende tijd weergave
- 4 automatische programma's voor o.a. pizza en slow cooking
- binnenruimte uitgevoerd in easy clean emaille
- ovenverlichting
- uitneembare binnenruit voor extra schoonmaakgemak
- Pyrolyse functie; schoonmaken met temperaturen tot 460 °C

Technische specificaties
- inbouwmaten (hxbxd) 590 x 560 x 550 mm
- aansluitwaarde 3500 W
- energieklasse A+
- grill 2300 W
- hetelucht 2100 W
- onderwarmte 1000 W
- bovenwarmte 1000 W

OP316MZ

Optionele accessoires
HS3001 Geperforeerde bakplaat (AirFry)
HS3003 Set telescoopgeleiders 1 niveau
HS3004 Set telescoopgeleiders 2 niveaus
HS3006 AirFry mand

EAN nr: 8715393362094

sinds 1856.