WT260166

B A↑G

Optionele accessoires

WA027500:
Verbindingsset met uitschuiflade

WMZ20600:
Wolkorf

WTZPW40D:
Voetstuk met onderlade

Warmtepompdroger 200 serie
9 kg
WT260166

- Maakt energiezuinige en voorzichtige kledingverzorging mogelijk door lagere droogtemperaturen te gebruiken
- Zelfreinigende condensor voor automatische pluisverwijdering en moeiteloos onderhoud
- Smart Dry selecteert automatisch de optimale instellingen voor de droger op basis van de laatste wascyclus, voor perfect gedroogde kleding met minimale inspanning.
- Het Steam Assist programma biedt kreukvrije perfectie door kleding op te frissen met stoom

Highlights
Warmtepomp technologie
Dubbele roterende compressor voor lager energieverbruik
Zelfreinigende condensor voor automatische pluisverwijdering
Zeer stil drogen met slechts 58 dB
Smart Dry selecteert automatisch het juiste droogprogramma op basis van het laatste wasprogramma

Bediening:
Verlichte draaiknop met geïntegreerde aan-uitschakelaar.
Groot touch display met duidelijke tekst en symbolen.
Weergave van het programmaverloop en de resterende tijd
tijdsuitstelling tot 24 uur.
Meerdere signaaltonen.

Algemene informatie
Vocht- en tijdgestuurde programma's.
Warmtepomp technologie
Zelfreinigende condensor.
Opfris functie zonder wasprogramma.
Antikreukcyclus aan het einde van het programma.
bijvulfunctie
Kinderbeveiliging.

Geselecteerde digitale diensten (Gaggenau Home Connect)
Smart Energy Management.
Smart Dry (wasmachine selecteert automatisch het juiste droogprogramma).
Op afstand bedienen en monitoren van het apparaat

Programma's
Katoen.
Katoen Eco.
Easy Care.
Mix.
Super 40.
Outdoor.
Steam Assist.
Overhemden/Blouses.
Wol in wolkorf.
Hygiëne.
handdoeken
Dekens
Tijdprogramma warm.
App Programma's: Smart Dry, Sport, Dessous, Synthetisch, Dons, Tijdprogramma koud.
Opties: Smart Dry, Refresher-opties, Halve lading, Start op afstand, Anti kreuk, Gemakkelijk strijken, Droogdoel, Centrifugesnelheid, voorzichtig drogen, Favoriet.

Uitrusting:
RVS trommel met honingraatstructuur
Droog wol zonder krimpen of klitten dankzij de meegeleverde wolkorf.
Inhoudscapaciteit van 1 tot 9 kg.
Trommelverlichting

Verbruiksgegevens
Energie-efficiëntieklasse B op de schaal van energie-efficiëntieklassen van A tot G.

Installatievoorschriften:
Perfect te combineren met wasmachine WM260165 en WM260166.
Deurscharnieren: rechts, omkeerbaar.
Grote vul opening met 180 ° openingshoek
In hoogte verstelbare voetjes.
Hoogte voor onderbouw installatie: 84.2 cm.
Stapelbaar boven wasmachine WM260165 en WM260166 in combinatie met speciale accessoire. Met uittrekbaar plateau WZ27500.

Technische data:
Totale aansluitwaarde 0.8 kW.
Aansluitsnoer 1.45 m met stekker

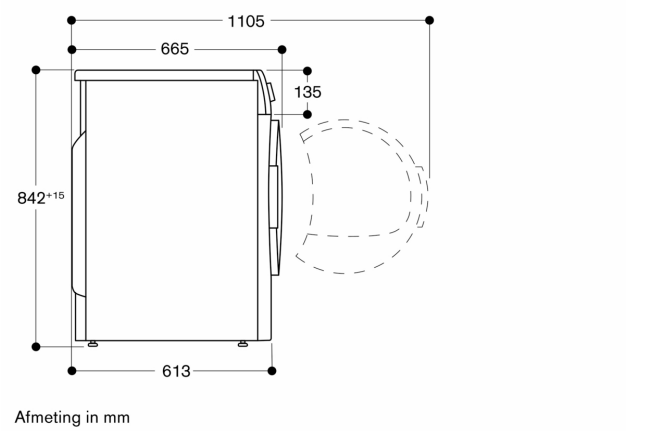

Afmeting in mm

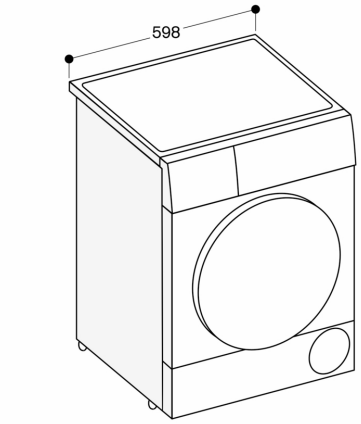

Afmeting in mm

Zijaanzicht van WT 260 boven WM 260 met aansluitset-accessoire

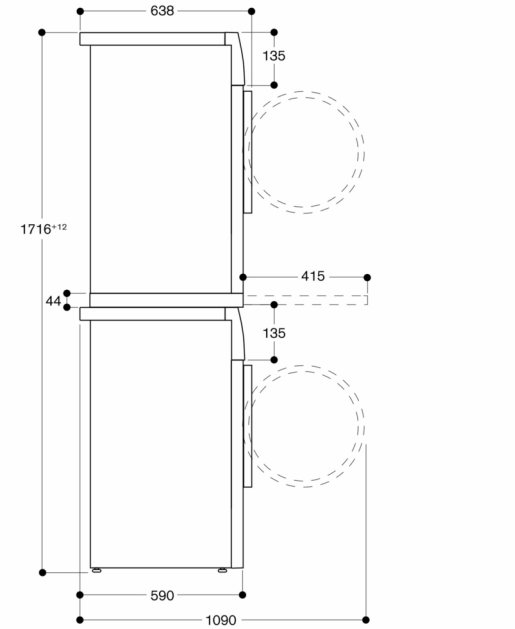

Afmeting in mm

Afmeting in mm

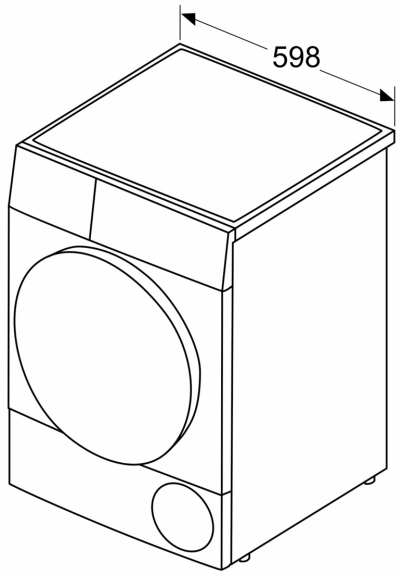
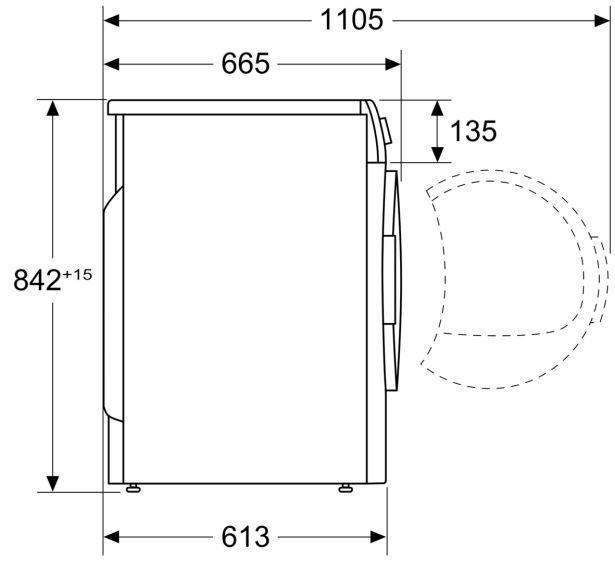
Afmeting in mm